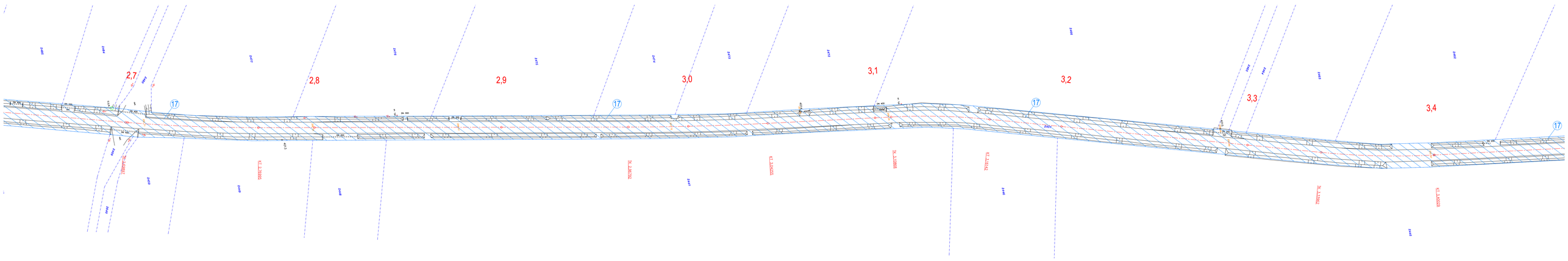

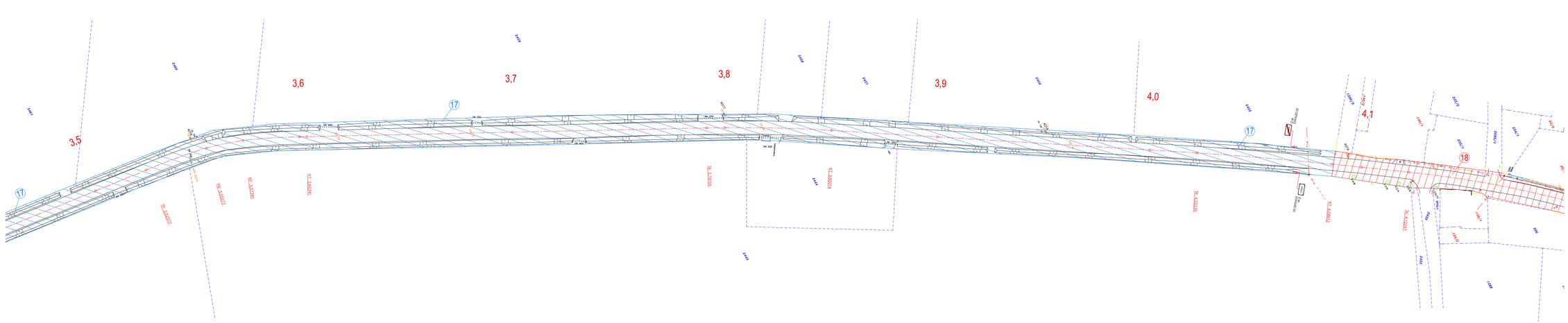

LEGENDA:

KRÁLOVÉHRADECKÝ KRAJ - 12

ÚŘAD PRO DOSTUPOVÁNÍ STATI/VE VN - 12

Zpracovatel dílčí části dokumentace: Souřadnicový systém S-JTSK, Výškový systém Bpv

Vypracoval: Bc. L. Ledvinková	Zdáp. projektant: Bc. L. Ledvinková	Kontroloval: Ing. Leoš Jelínek	PRODIN
Kraj: Královéhradecký	Trafický úsek/Obec: Librantice, Výrava, Libřice		
Investor: Královéhradecký kraj, Pivovarské náměstí 1245, 500 03 Hradec Král.			
Akce: II/299 Librantice - hranice okresu Náchod		Formát: 16 A4	
		Datum: 11/2021	
		Úsl: PDPS	
		Č. zakázky: 3110-18-176	
		Změna:	Č. kopie:
		Měřítko: 1:500	
Obsah výkresu: Záborový elaborát 3/5		Část dokumentace: H	Č. výkresu: .4